Обновление Сервисной процедуры
E150484 Astra J - зона топливозаправочного лючка

Wir leben Autos.

Номер документа:	15-P-109	**Дата публикации:**	30. ноябрь 2015
Номер GWM:	E150484	**Версия:**	00

Описание симптома

Вероятность возникновения сквозной коррозии между внутренней боковой панелью кузова-заправочной горловины и наружной боковой панелью кузова справа.

Причина

Вода и грязь скапливаются в течение длительного времени между наружной и внутренней задней боковой панелью, что приводит к коррозии изнутри наружу на наружной боковой панели кузова справа.

Область применения

Astra J - МГ 2010 - МГ 2015 - Затронуты только 5-дверные хетчбек и универсал в странах с критической коррозией, перечисленные в информационных файлах VIN.

Проверке подлежат только автомобили с отметкой "открыто" в GWM (глобальной системе управления гарантийным обслуживанием).

Способ устранения неисправности

Операция ручного нанесения воска в отверстие в топливозаправочной горловине: просверлите отверстие в корпусе топливозаправочной горловины и заполните воском для полостей согласно следующей инструкции по доработке.

Запасные части

Кол-во	Название запчасти	№ детали
1*	Воск, для полостей, 1 литр	95 599 279 **
1	Заглушка	15 978 373

* Одного литра достаточно как минимум на 10 автомобилей.

** Как альтернатива может использоваться деталь номер 9163308 (Воск, для днища, 1 литр).

Рекламация рабочей операции

Коды операций, упомянутых ниже, действуют до 31 декабря 2017 г.

Номер	Описание работы	ч
9101651	Заполнение воском внутренней боковой панели кузова на топливозаправочной горловине	0,2
9101652	Автомобиль уже доработан	

Принимайте во внимание ссылки на безопасность и охрану окружающей среды. Настоящий бюллетень предназначен только для внутреннего пользования в рамках организации. Вся информация основана на состоянии в момент передачи в печать. Размножение или перевод, полностью или частично, не разрешаются без письменного согласия компании Adam Opel AG. Все права, определенные законом об авторском праве, в прямой форме сохраняются за компанией Adam Opel AG.

RU

Обновление Сервисной процедуры
E150484 Astra J - зона топливозаправочного лючка

Wir leben Autos.

Подробное описание доработки

1. Откройте топливозаправочный лючок.
2. Заприте центральный замок, чтобы защитить привод замка топливозаправочного лючка от попадания воска.
3. Отмерьте расстояние A от края корпуса топливозаправочной горловины и разметьте точку сверления (стрелка) на корпусе топливозаправочной горловины.

   ➔ A = 15 мм

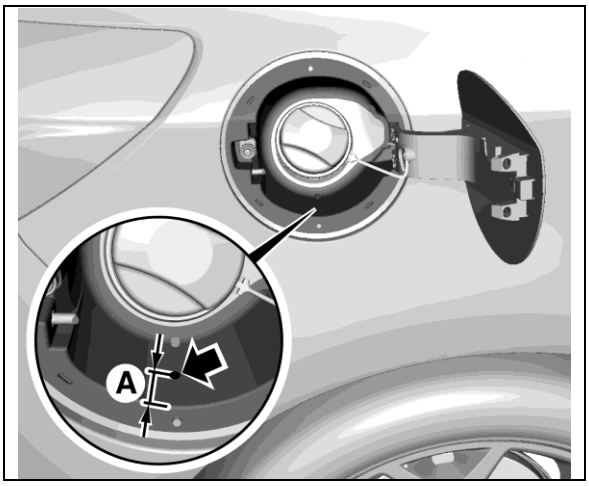

4. Просверлите отверстие диаметром 8 мм в корпусе топливозаправочной горловины.

   Примечание. Используйте сверло для листового металла.

   Примечание. По возможности удерживайте дрель вертикально.

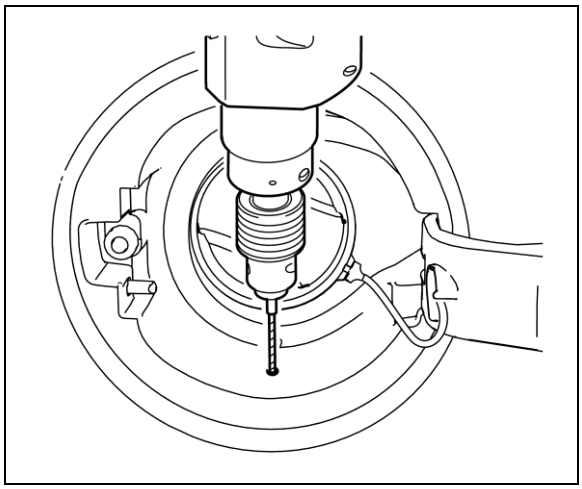

5. Разбрызгивайте защитный воск через просверленное отверстие (стрелка) в течение 34 секунд.

   Примечание. Перемещайте разбрызгиватель из стороны в сторону, чтобы закрыть отмеченную зону воском.

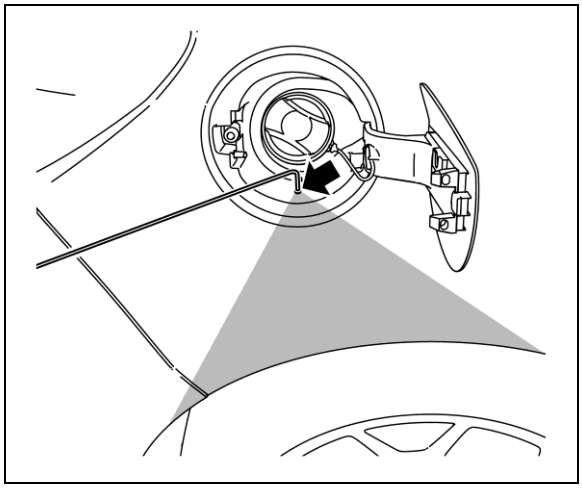

Принимайте во внимание ссылки на безопасность и охрану окружающей среды. Настоящий бюллетень предназначен только для внутреннего пользования в рамках организации. Вся информация основана на состоянии в момент передачи в печать. Размножение или перевод, полностью или частично, не разрешаются без письменного согласия компании Adam Opel AG. Все права, определенные законом об авторском праве, в прямой форме сохраняются за компанией Adam Opel AG.

RU

6. Закройте отверстие заглушкой 8 мм (1).

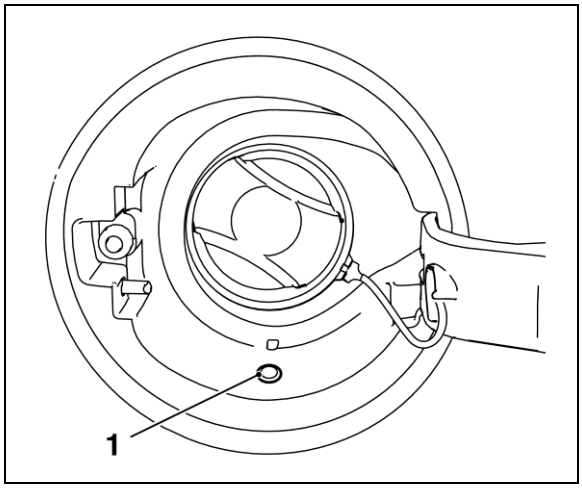

Принимайте во внимание ссылки на безопасность и охрану окружающей среды. Настоящий бюллетень предназначен только для внутреннего пользования в рамках организации. Вся информация основана на состоянии в момент передачи в печать. Размножение или перевод, полностью или частично, не разрешаются без письменного согласия компании Adam Opel AG. Все права, определенные законом об авторском праве, в прямой форме сохраняются за компанией Adam Opel AG.

RU